ITEM	Title	ARTICLE NUMBER	QTY.
1	MG02 Cassette - Plexiglas bovenplaat	MGSTD 0014	1
2	MG-02 Cassette - Verende plaat 8mm	000012	1
3	MG02 Cassette - Basisplaat	000013	1
4	MG02 Cassette - Plexiglas onderplaat	000014	1
5	Kunstof aandrukbus wisseldeel 61mm	000015	4
6	Geleidepen opname verende plaat	000016	2
7	Glijlager GFM-0810-30	000003	2
8	Spacer thread M4x40		4
9	Opsluitring OD 11	000004	2
10	Handvat cassette	000005	2
11	Torx bolkop M5x16		4
12	Torx bolkop M4x12		6
13	Torx verzonken M4x16		4
14	Cassette veer	000002	8
15	Alu cassette strip 356mm	000019	1
16	Torx bolkop M4x20		4
17	M4 ring - DIN 125-1 A 4.3		4
18	Zelfborgende moer M4		4
19	Wisseldeelbeveiliging 16mm	000020	2
20	Torx verzonken M3x12		2

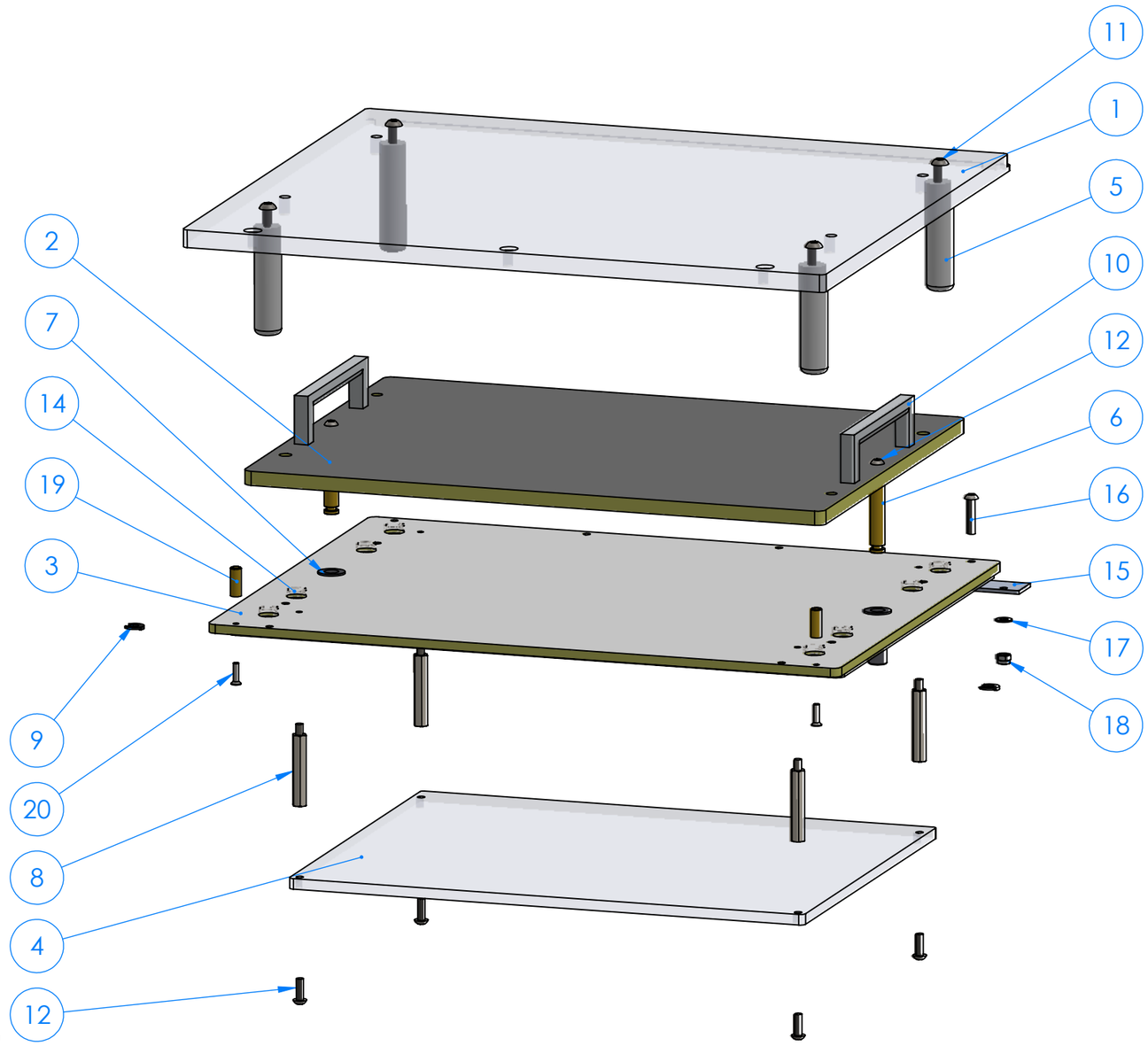

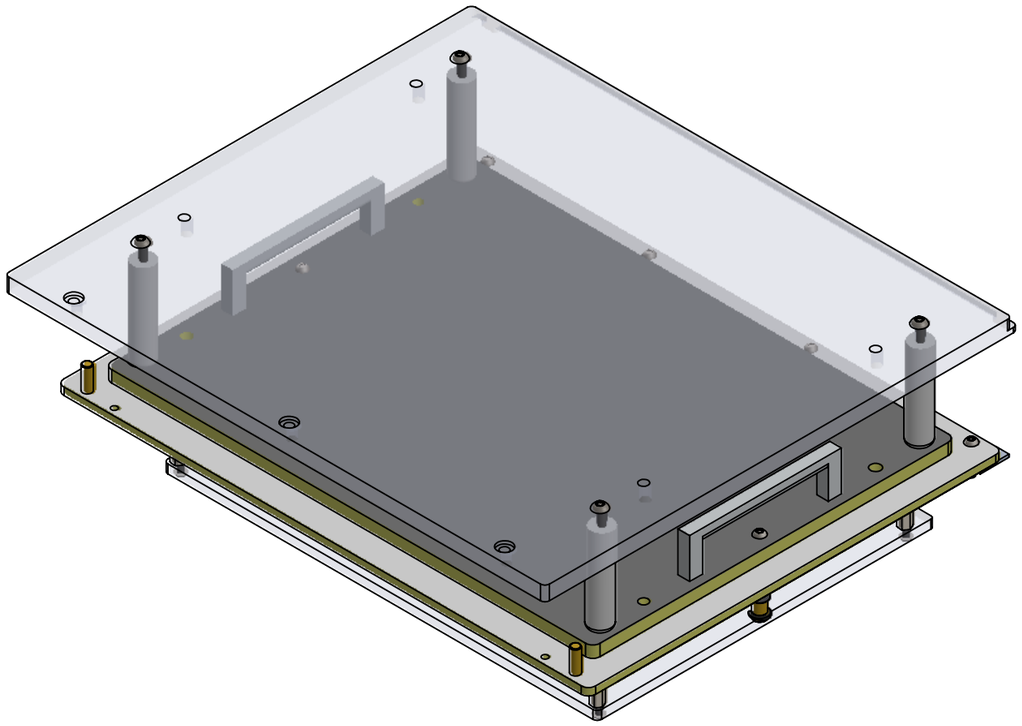

Created by:	Tim Vriens
Creation date:	22-3-2019 10:23:03
Last save date:	23-2-2021 09:15:12
REVISION:	A
MATERIAL:	Material <not specified>

CUSTOMER: MG-products

TITLE: MG-02 Cassette 8mm

P/N: 50202

TOLERANCES AND DIMENSIONS (unless otherwise specified) ACCORDING TO: DIN ISO-2768-fh

Size A3

SCALE: 1:3 | WEIGHT: 5316.1144 | UNITS: mm, gram | SHEET 1 OF 1